# 流木捕捉工参考構造図 （その1）

## 正面図 S=1:100

（下流面 1-1）

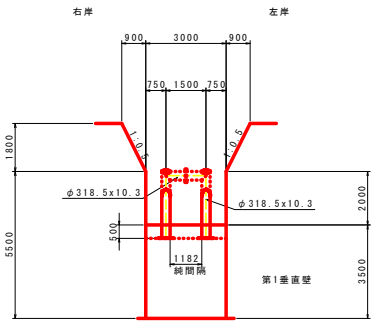


## 正面図 S=1:100

（上流面 2-2）

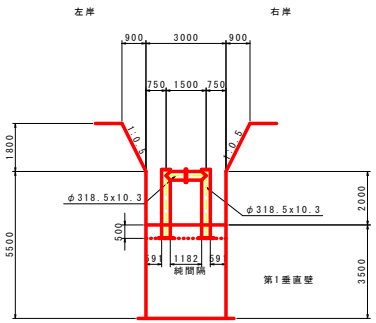


## 側面図 S=1:100

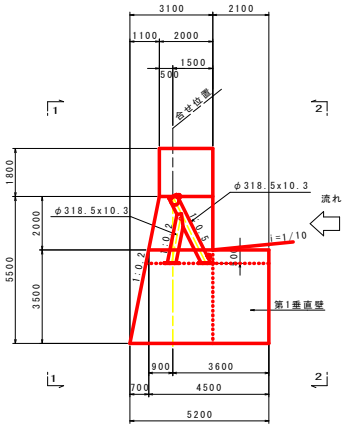


## 平面図 S=1:100

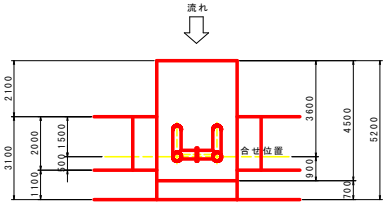


## 基礎部模式図

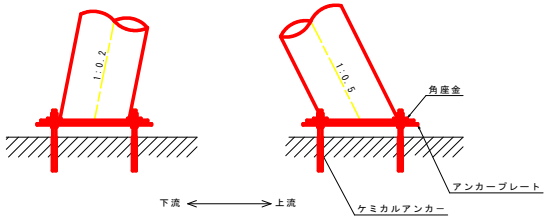


## アンカー部模式図

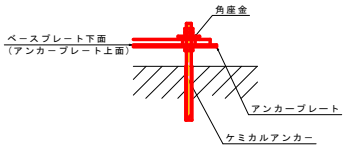


（参考材料表）

流木捕捉工 材料表（H＝2.0m）

| 番号 | 名称 | 規格 | 材質 | 数量 | 単位質量(kg) | 質量(kg) |
|---|---|---|---|---|---|---|
| F1 | フレーム | φ318.5×10.3 | STK400 | 2 | 542.89 | 1,085.78 |
| A1 | アンカープレート | PL-610×610×9(3SA2) | SS400 | 4 | 26.16 | 104.64 |
| A2 | 座金プレート | PL-70×70×16(SW2) | SS400 | 16 | 0.56 | 8.96 |
| M1 | トルシア形高力ボルト | M22-85(S10T),1N,1W | | 12 | 0.568 | 6.82 |
| 合計 | | | | | | 1,206.20 |

参考図

| | | | |
|---|---|---|---|
| 工事名 | 令4三土 オモ谷 三・池田イケミナミ 砂防環境工事（2） （想い予建築型） | | |
| 路線名等 | オモ谷 | | |
| 工事箇所 | 三好市池田町イケミナミ（第2分割） | | |
| 図面名 | 流木捕捉工構造図１ （参考図） | | |
| 縮尺 | 図示 | 図面番号 | 1 / 7 |
| 会社名 | | | |
| 事業者名 | 徳島県西部総合県民局＜三好庁舎＞ | | |

# 流木捕捉工参考構造図 （その2）

## 側面図（詳細図） S=1:10

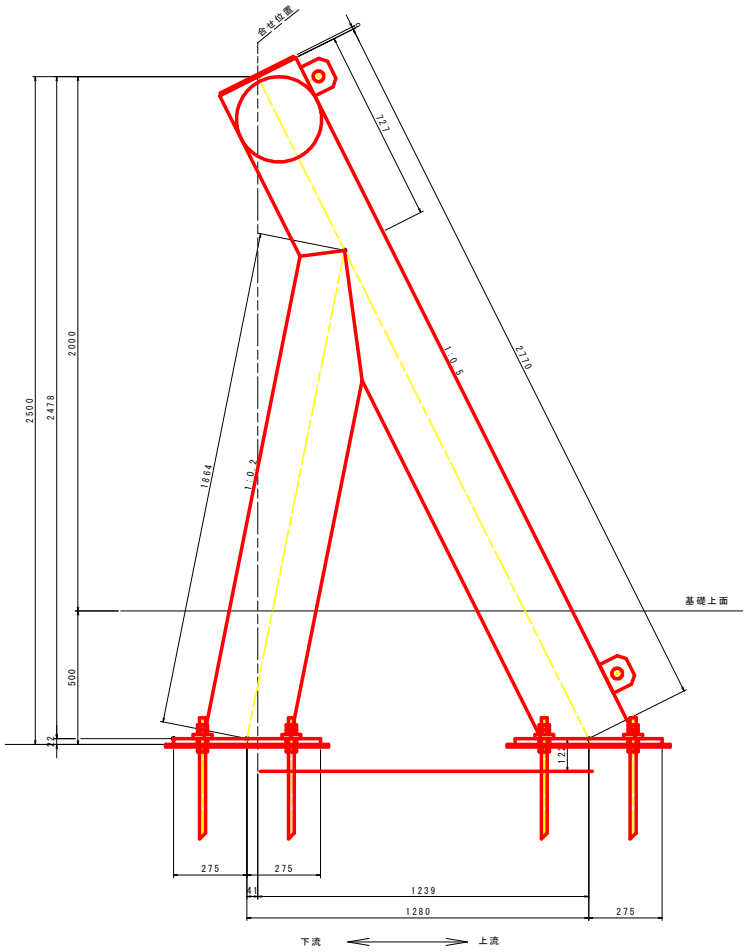


## 正面図 S=1:25
（下流側）

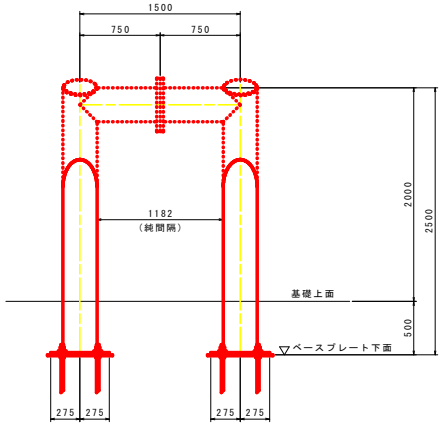


## 側面図 S=1:25

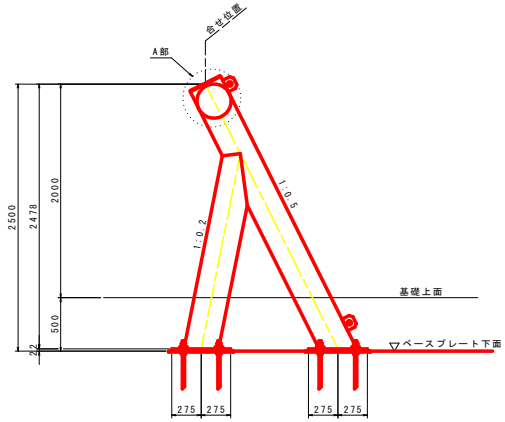


## A部詳細
S=1:10

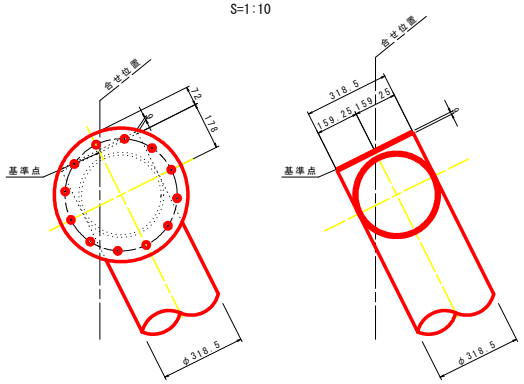


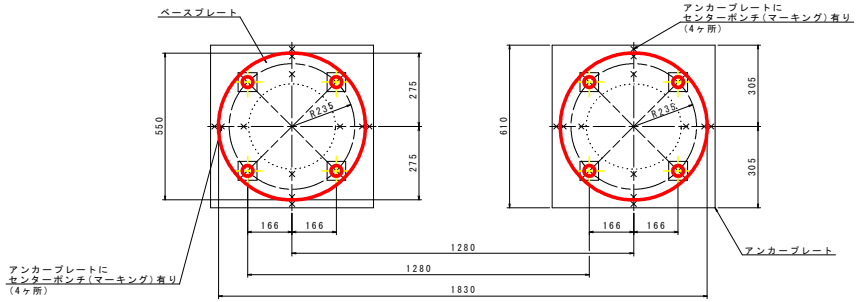


## 鋼管継手プレートφ318.5用 S=1:10

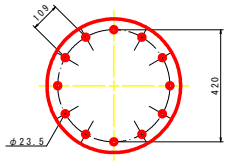


（参考材料表）

流木捕捉工 材料表（H＝2.0m）

| 番号 | 名称 | 規格 | 材質 | 数量 | 単位質量(kg) | 質量(kg) |
|---|---|---|---|---|---|---|
| F1 | フレーム | φ318.5×10.3 | STK400 | 2 | 542.89 | 1,085.78 |
| A1 | アンカープレート | PL-610×610×9(3SA2) | SS400 | 4 | 26.16 | 104.64 |
| A2 | 座金プレート | PL-70×70×16(SW2) | SS400 | 16 | 0.56 | 8.96 |
| M1 | トルシア形高力ボルト | M22-85(S10T),1N,1W | | 12 | 0.568 | 6.82 |
| 合計 | | | | | | 1,206.20 |

注.1）ベースとアンカープレートのセンターポンチ（マーキング）を合せて、通りを出すこと。

参考図

| | |
|---|---|
| 工事名 | 河オ三土 オモ谷 三・池田イケミナミ 砂防堰堤工事（2）（想い予建保型 |
| 路線名等 | オモ谷 |
| 工事箇所 | 三好市池田町イケミナミ（第２分割） |
| 図面名 | 流木捕捉工構造図２（参考図） |
| 縮尺 | 図示 図面番号 2 / 7 |
| 会社名 | |
| 事業者名 | 徳島県西部総合県民局＜三好庁舎＞ |

# 流木捕捉工参考構造図（その3）

## 据付用アンカーボルト設置図

A 部 詳 細 図
アンカープレート(3SA2)
S=1:10

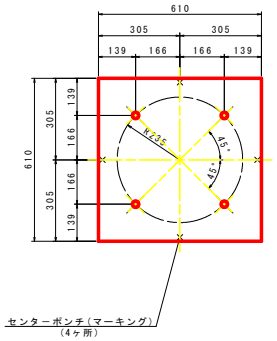


平面図 S=1:50

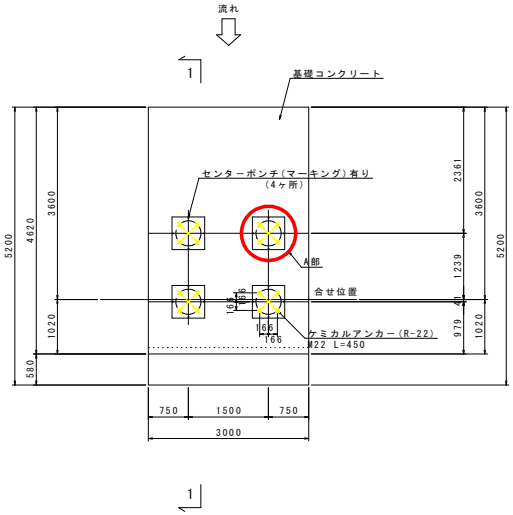


1-1側面図 S=1:50

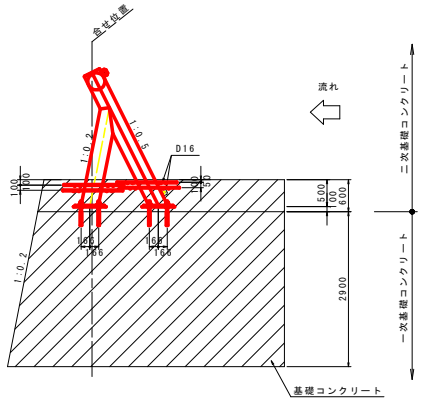


下流 ←→ 上流

ベースプレート部詳細図柱材回り用心鉄筋部詳細図
柱1本当りの数量16-D16x1120 (SD345)
S=1:25

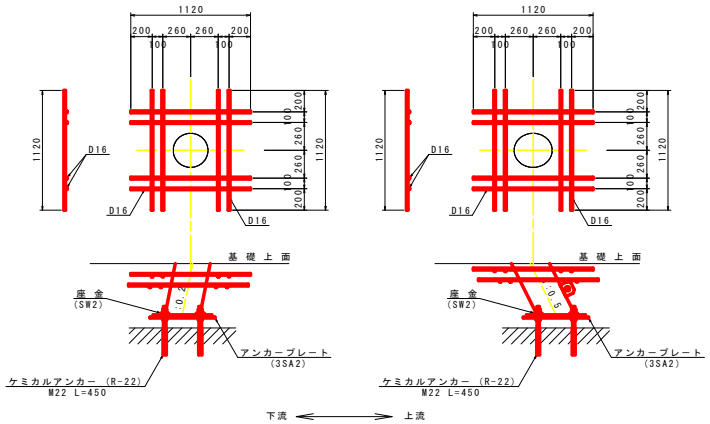


アンカー 詳細図 S=1:10

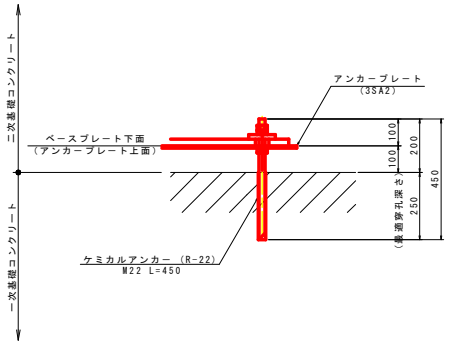


（参考材料表）

流木捕捉工 材料表（H＝2.0m）

| 番号 | 名称 | 規格 | 材質 | 数量 | 単位質量(kg) | 質量(kg) |
|---|---|---|---|---|---|---|
| F1 | フレーム | φ318.5×10.3 | STK400 | 2 | 542.89 | 1,085.78 |
| A1 | アンカープレート | PL-610×610×9(3SA2) | SS400 | 4 | 26.16 | 104.64 |
| A2 | 座金プレート | PL-70×70×16(SW2) | SS400 | 16 | 0.56 | 8.96 |
| M1 | トルシア形高力ボルト | M22-85(S10T),1N,1W | | 12 | 0.568 | 6.82 |
| 合計 | | | | | | 1,206.20 |

参考図

| | | | |
|---|---|---|---|
| 工事名 | 河オ工三 オモ谷 三・池田イケミナミ 砂防環境工事（2）（想い字環境型 | | |
| 路線名等 | オモ谷 | | |
| 工事箇所 | 三好市池田町イケミナミ（第２分割） | | |
| 図面名 | 流木捕捉工構造図３（参考図） | | |
| 縮尺 | 図示 | 図面番号 | 3 / 7 |
| 会社名 | | | |
| 事業者名 | 徳島県西部総合県民局＜三好庁舎＞ | | |

# 仮設平面図 S=1:500

凡例

- 工事用進入路
- 工事用進入路:施工済計画
- 砂防施設

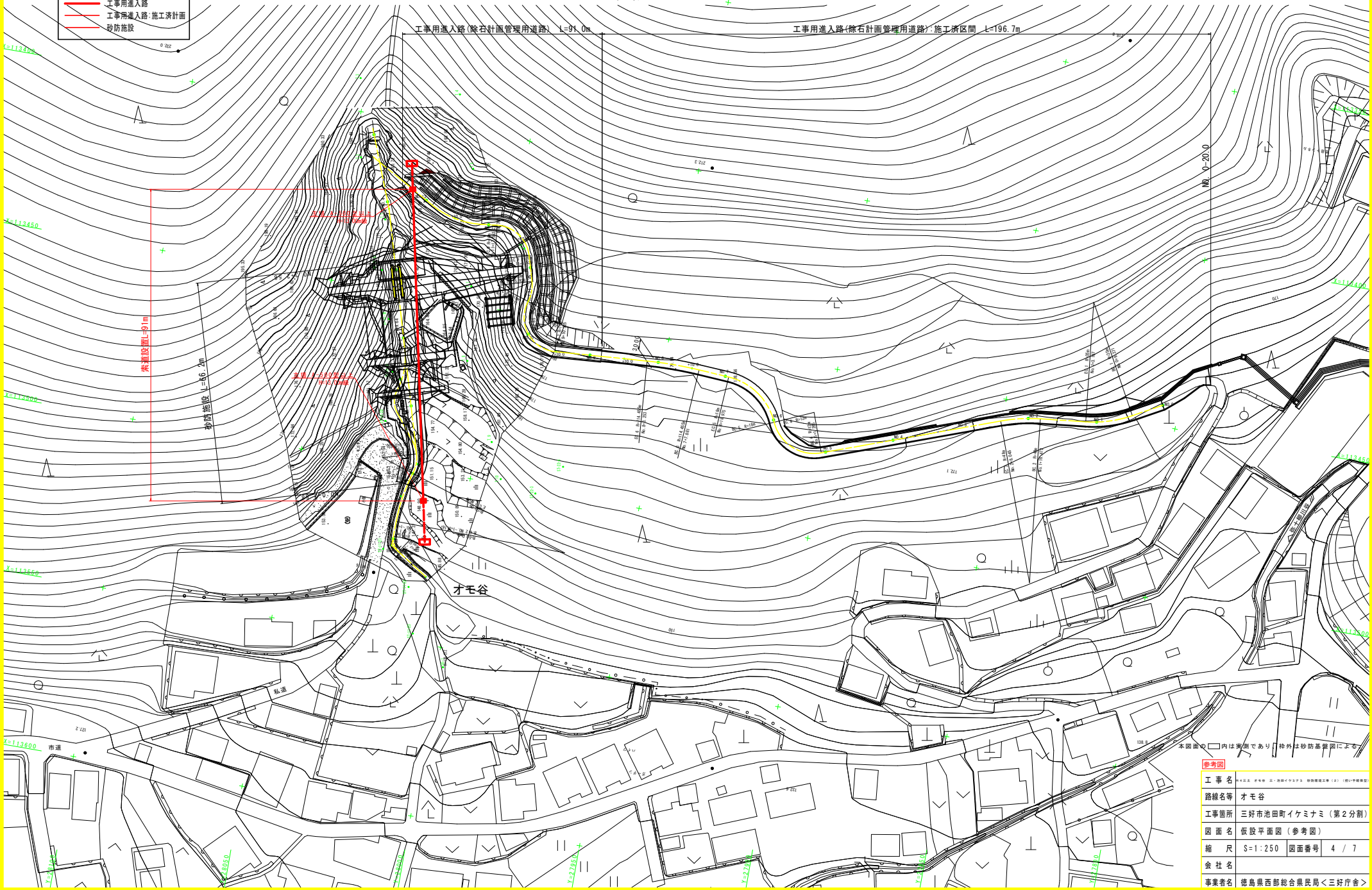


参考図

| | |
|---|---|
| 工事名 | 砂防工事 オモ谷 三・池田イケミナミ 砂防環境工事（2）（徳島県単） |
| 路線名等 | オモ谷 |
| 工事箇所 | 三好市池田町イケミナミ（第２分割） |
| 図面名 | 仮設平面図（参考図） |
| 縮尺 | S=1:250 図面番号 4 / 7 |
| 会社名 | |
| 事業者名 | 徳島県西部総合県民局＜三好庁舎＞ |

# 仮設計画図（参考図）

HS=1:250
VS=1:250

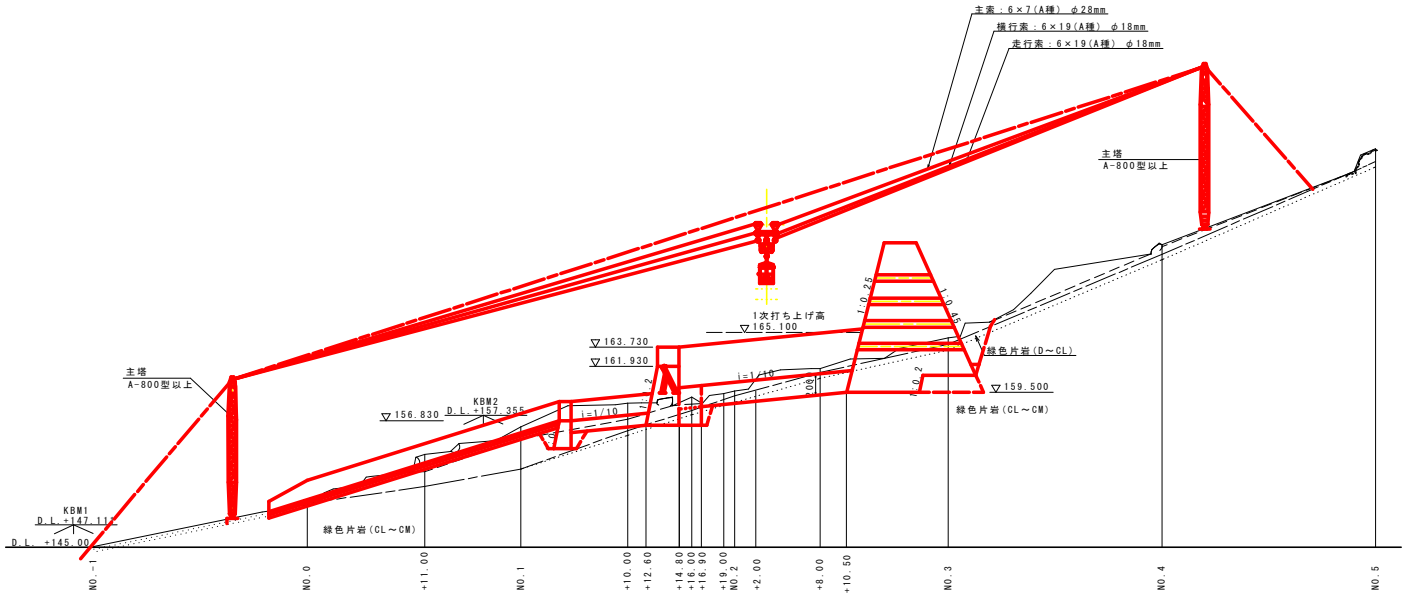


参考図

| | | | |
|---|---|---|---|
| 工事名 | 令和三年 オモ谷 三・池田イケミナミ 砂防環境工事（2）（想い予備保安） | | |
| 路線名等 | オモ谷 | | |
| 工事箇所 | 三好市池田町イケミナミ（第２分割） | | |
| 図面名 | 仮設計画図（参考図） | | |
| 縮尺 | 図示 | 図面番号 | 5 / 7 |
| 会社名 | | | |
| 事業者名 | 徳島県西部総合県民局＜三好庁舎＞ | | |

# 堰堤位置管理図 S=1:250

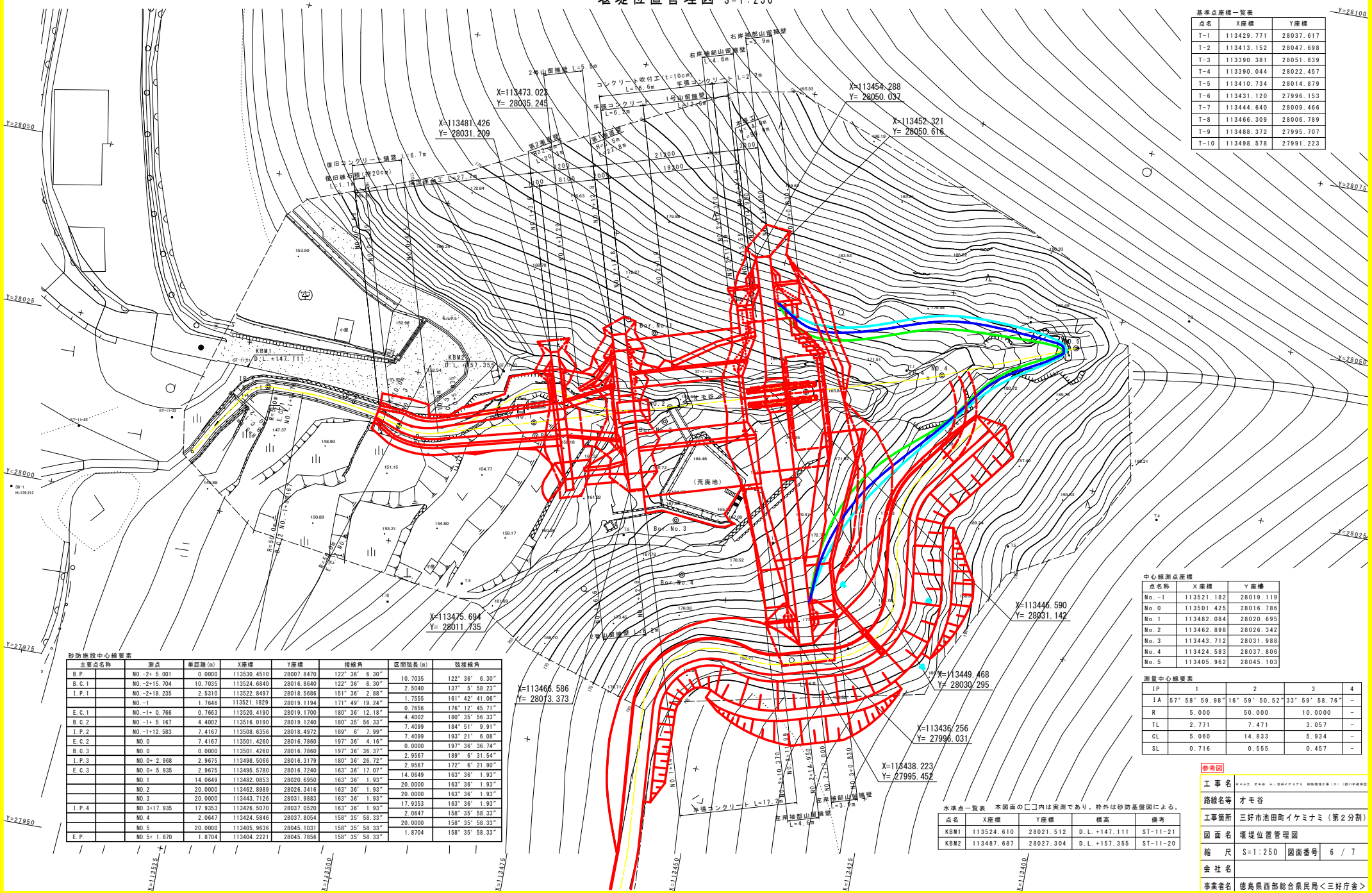


基準点座標一覧表

| 点名 | X座標 | Y座標 |
|---|---|---|
| T-1 | 113429.771 | 28037.617 |
| T-2 | 113413.152 | 28047.698 |
| T-3 | 113390.381 | 28051.839 |
| T-4 | 113390.044 | 28022.457 |
| T-5 | 113410.734 | 28014.879 |
| T-6 | 113431.120 | 27996.153 |
| T-7 | 113444.640 | 28009.466 |
| T-8 | 113466.309 | 28006.789 |
| T-9 | 113488.372 | 27995.707 |
| T-10 | 113498.578 | 27991.223 |

中心線測点座標

| 点名称 | X座標 | Y座標 |
|---|---|---|
| No.-1 | 113521.182 | 28019.119 |
| No.0 | 113501.425 | 28016.786 |
| No.1 | 113482.084 | 28020.695 |
| No.2 | 113462.898 | 28026.342 |
| No.3 | 113443.712 | 28031.988 |
| No.4 | 113424.583 | 28037.806 |
| No.5 | 113405.962 | 28045.103 |

測量中心線要素

| IP | 1 | 2 | 3 | 4 |
|---|---|---|---|---|
| IA | 57° 58′ 59.98″ | 16° 59′ 50.52″ | 33° 59′ 58.76″ | - |
| R | 5.000 | 50.000 | 10.0000 | - |
| TL | 2.771 | 7.471 | 3.057 | - |
| CL | 5.060 | 14.833 | 5.934 | - |
| SL | 0.716 | 0.555 | 0.457 | - |

砂防施設中心線要素

| 主要点名称 | | 測点 | 単距離(m) | X座標 | Y座標 | 接線角 | 区間弦長(m) | 弦接線角 |
|---|---|---|---|---|---|---|---|---|
| B.P. | | NO.-2+ 5.001 | 0.0000 | 113530.4510 | 28007.8470 | 122° 36′ 6.30″ | | |
| B.C.1 | | NO.-2+15.704 | 10.7035 | 113524.6840 | 28016.8640 | 122° 36′ 6.30″ | 10.7035 | 122° 36′ 6.30″ |
| I.P.1 | | NO.-2+18.235 | 2.5310 | 113522.8497 | 28018.5686 | 151° 36′ 2.88″ | 2.5040 | 137° 5′ 58.23″ |
| | | NO.-1 | 1.7646 | 113521.1829 | 28019.1194 | 171° 49′ 19.24″ | 1.7555 | 161° 42′ 41.06″ |
| E.C.1 | | NO.-1+ 0.766 | 0.7663 | 113520.4190 | 28019.1700 | 180° 36′ 12.18″ | 0.7656 | 176° 12′ 45.71″ |
| B.C.2 | | NO.-1+ 5.167 | 4.4002 | 113516.0190 | 28019.1240 | 180° 35′ 56.33″ | 4.4002 | 180° 35′ 56.33″ |
| I.P.2 | | NO.-1+12.583 | 7.4167 | 113508.6356 | 28018.4972 | 189° 6′ 7.99″ | 7.4099 | 184° 51′ 9.91″ |
| E.C.2 | | NO.0 | 7.4167 | 113501.4260 | 28016.7860 | 197° 36′ 4.16″ | 7.4099 | 193° 21′ 6.08″ |
| B.C.3 | | NO.0 | 0.0000 | 113501.4260 | 28016.7860 | 197° 36′ 36.37″ | 0.0000 | 197° 36′ 36.74″ |
| I.P.3 | | NO.0+ 2.968 | 2.9675 | 113498.5066 | 28016.3179 | 180° 36′ 26.72″ | 2.9567 | 189° 6′ 31.54″ |
| E.C.3 | | NO.0+ 5.935 | 2.9675 | 113495.5780 | 28016.7240 | 163° 36′ 17.07″ | 2.9567 | 172° 6′ 21.90″ |
| | | NO.1 | 14.0649 | 113482.0853 | 28020.6950 | 163° 36′ 1.93″ | 14.0649 | 163° 36′ 1.93″ |
| | | NO.2 | 20.0000 | 113462.8989 | 28026.3416 | 163° 36′ 1.93″ | 20.0000 | 163° 36′ 1.93″ |
| | | NO.3 | 20.0000 | 113443.7126 | 28031.9883 | 163° 36′ 1.93″ | 20.0000 | 163° 36′ 1.93″ |
| I.P.4 | | NO.3+17.935 | 17.9353 | 113426.5070 | 28037.0520 | 163° 36′ 1.93″ | 17.9353 | 163° 36′ 1.93″ |
| | | NO.4 | 2.0647 | 113424.5846 | 28037.8054 | 158° 35′ 58.33″ | 2.0647 | 158° 35′ 58.33″ |
| | | NO.5 | 20.0000 | 113405.9636 | 28045.1031 | 158° 35′ 58.33″ | 20.0000 | 158° 35′ 58.33″ |
| E.P. | | NO.5+ 1.870 | 1.8704 | 113404.2221 | 28045.7856 | 158° 35′ 58.33″ | 1.8704 | 158° 35′ 58.33″ |

水準点一覧表　本図面の[ ]内は実測であり、枠外は砂防基盤図による。

| 点名 | X座標 | Y座標 | 標高 | 備考 |
|---|---|---|---|---|
| KBM1 | 113524.610 | 28021.512 | D.L.+147.111 | ST-11-21 |
| KBM2 | 113487.687 | 28027.304 | D.L.+157.355 | ST-11-20 |

参考図

| | |
|---|---|
| 工事名 | 砂防施設工事（2）（都い字建築型） |
| 路線名等 | オモ谷 |
| 工事箇所 | 三好市池田町イケミナミ（第２分割） |
| 図面名 | 堰堤位置管理図 |
| 縮尺 | S=1:250　図面番号　6 / 7 |
| 会社名 | |
| 事業者名 | 徳島県西部総合県民局＜三好庁舎＞ |

# 幅杭展開図 S=1:500

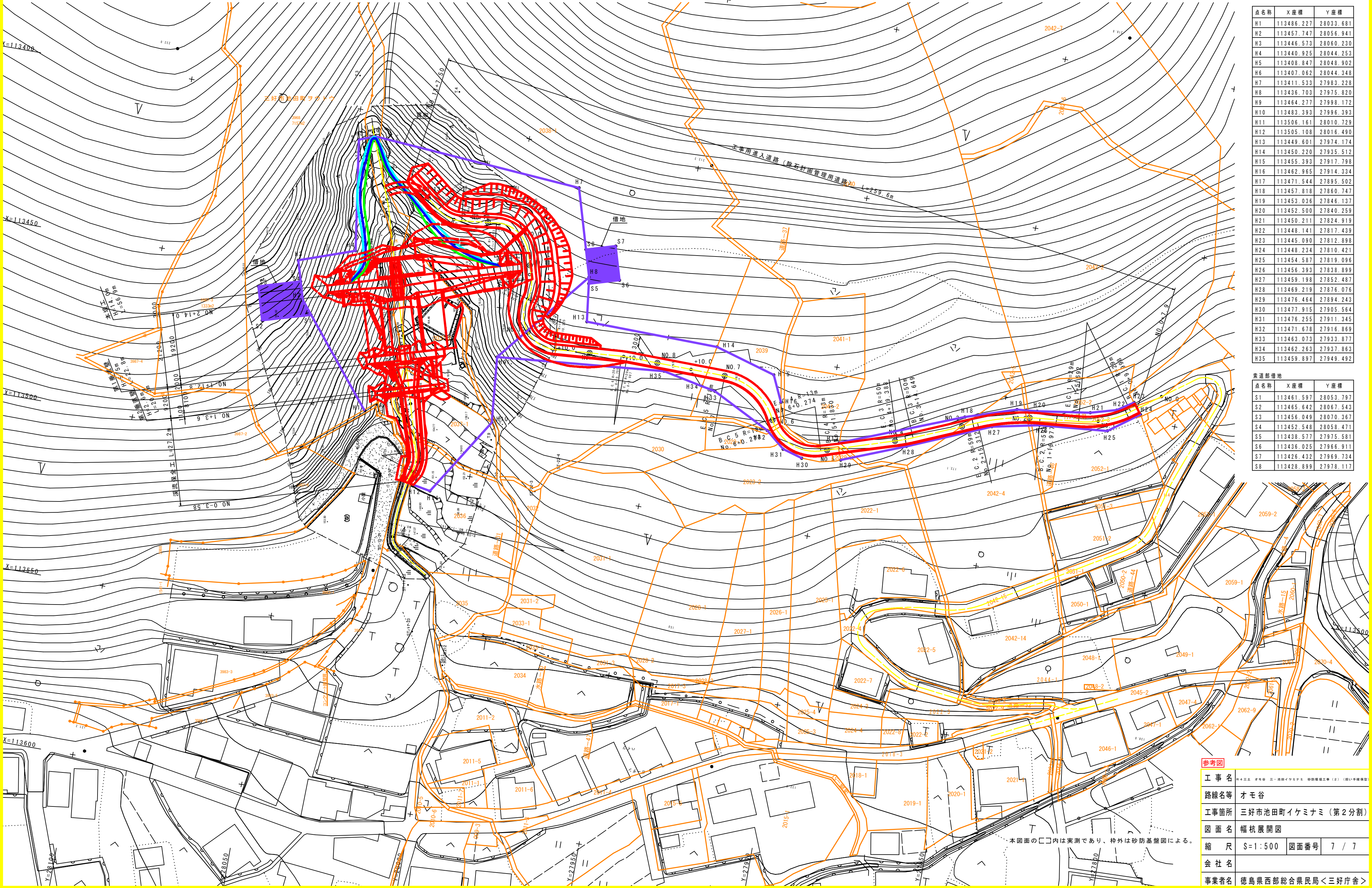


| 点名称 | X座標 | Y座標 |
|---|---|---|
| H1 | 113486.227 | 28033.681 |
| H2 | 113457.747 | 28056.941 |
| H3 | 113446.573 | 28060.230 |
| H4 | 113440.925 | 28044.253 |
| H5 | 113408.847 | 28048.902 |
| H6 | 113407.062 | 28044.348 |
| H7 | 113411.533 | 27983.228 |
| H8 | 113436.703 | 27975.820 |
| H9 | 113464.277 | 27998.172 |
| H10 | 113483.393 | 27996.393 |
| H11 | 113506.161 | 28010.729 |
| H12 | 113505.108 | 28016.490 |
| H13 | 113449.601 | 27974.174 |
| H14 | 113450.220 | 27935.512 |
| H15 | 113455.393 | 27917.798 |
| H16 | 113462.965 | 27914.334 |
| H17 | 113471.544 | 27895.502 |
| H18 | 113457.818 | 27860.747 |
| H19 | 113453.036 | 27846.137 |
| H20 | 113452.500 | 27840.259 |
| H21 | 113450.211 | 27824.919 |
| H22 | 113448.141 | 27817.439 |
| H23 | 113445.090 | 27812.898 |
| H24 | 113448.234 | 27810.421 |
| H25 | 113454.587 | 27819.096 |
| H26 | 113456.393 | 27838.899 |
| H27 | 113459.198 | 27852.487 |
| H28 | 113469.219 | 27876.076 |
| H29 | 113476.464 | 27894.243 |
| H30 | 113477.915 | 27905.564 |
| H31 | 113476.255 | 27911.345 |
| H32 | 113471.678 | 27916.869 |
| H33 | 113463.073 | 27933.877 |
| H34 | 113462.263 | 27937.863 |
| H35 | 113459.897 | 27949.492 |

索道部借地

| 点名称 | X座標 | Y座標 |
|---|---|---|
| S1 | 113461.597 | 28053.797 |
| S2 | 113465.642 | 28067.543 |
| S3 | 113456.049 | 28070.367 |
| S4 | 113452.548 | 28058.471 |
| S5 | 113438.577 | 27975.581 |
| S6 | 113436.025 | 27966.911 |
| S7 | 113426.432 | 27969.734 |
| S8 | 113428.899 | 27978.117 |

本図面の［］内は実測であり、枠外は砂防基盤図による。

参考図

| | | | |
|---|---|---|---|
| 工事名 | R4三土　オモ谷　三・池田イケミナミ　砂防堰堤工事（2）（担い手確保型） | | |
| 路線名等 | オモ谷 | | |
| 工事箇所 | 三好市池田町イケミナミ（第2分割） | | |
| 図面名 | 幅杭展開図 | | |
| 縮尺 | S=1:500 | 図面番号 | 7 / 7 |
| 会社名 | | | |
| 事業者名 | 徳島県西部総合県民局＜三好庁舎＞ | | |